R1.12.16	△1	鋭角処理の為R１３に変更

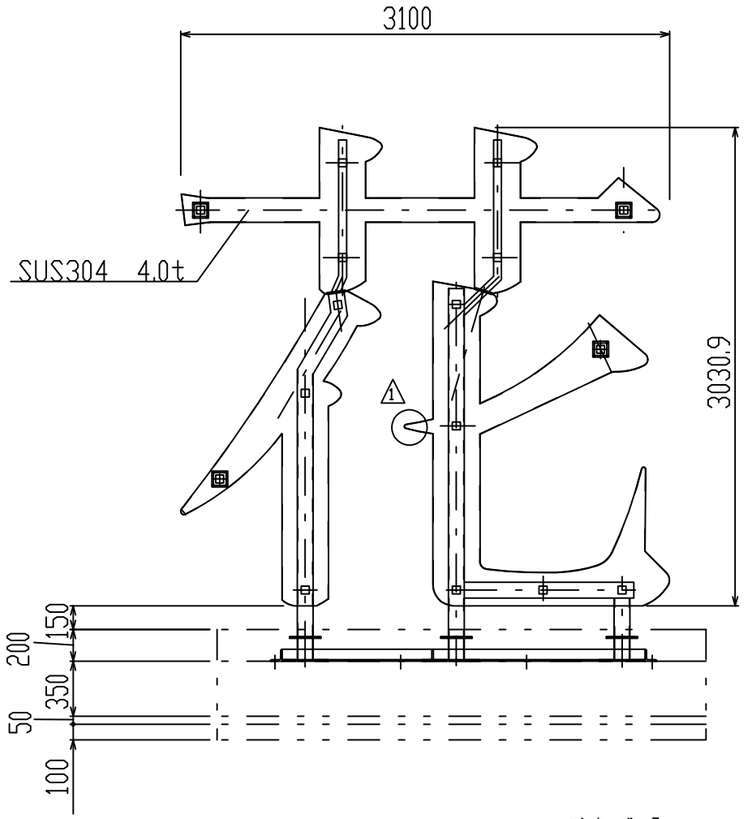

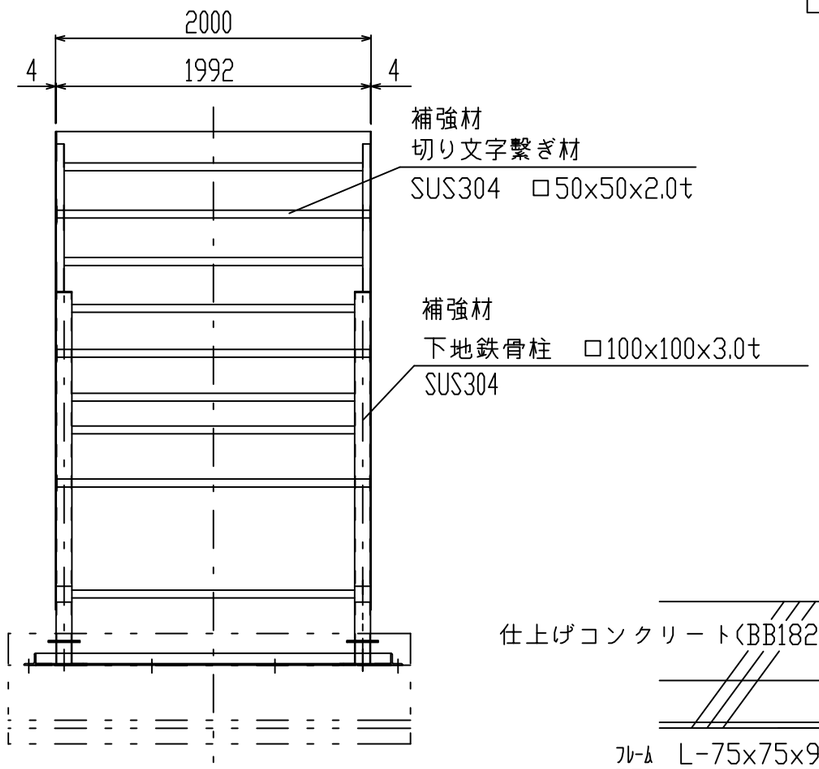

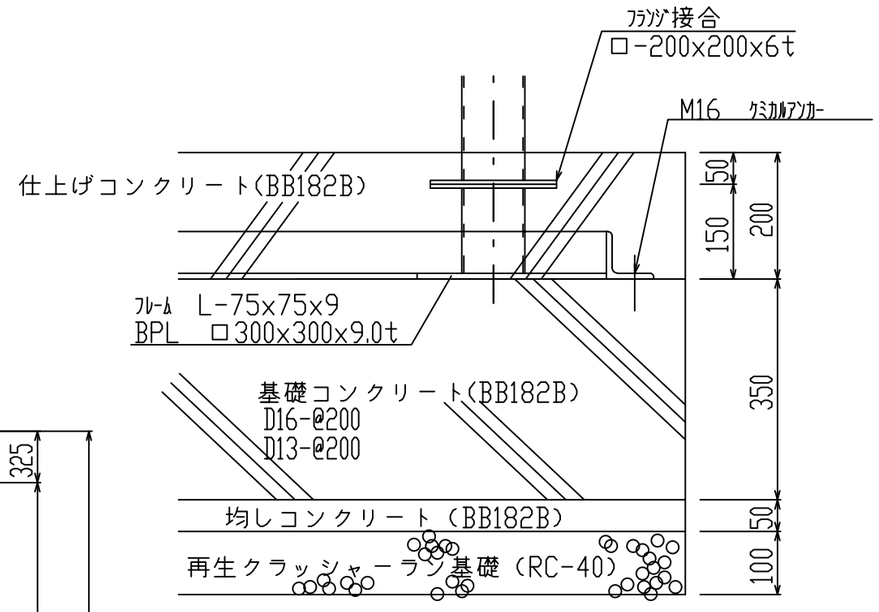

基礎詳細図

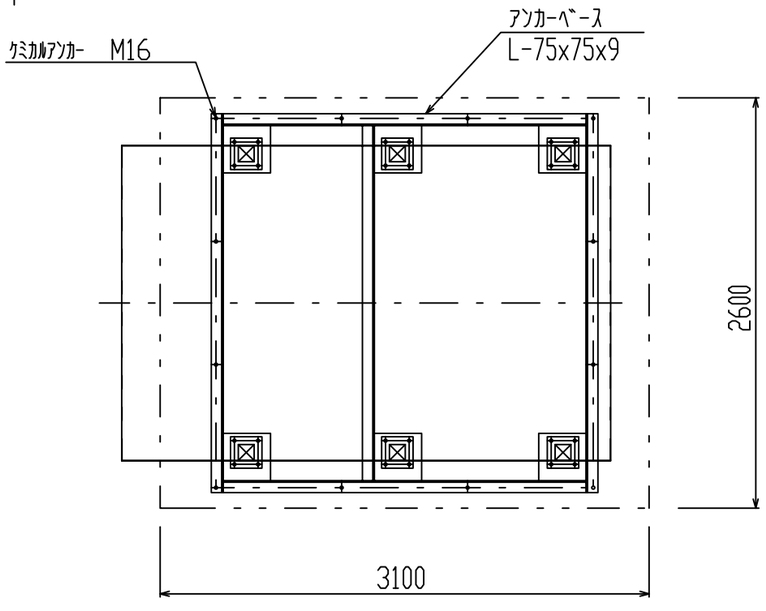

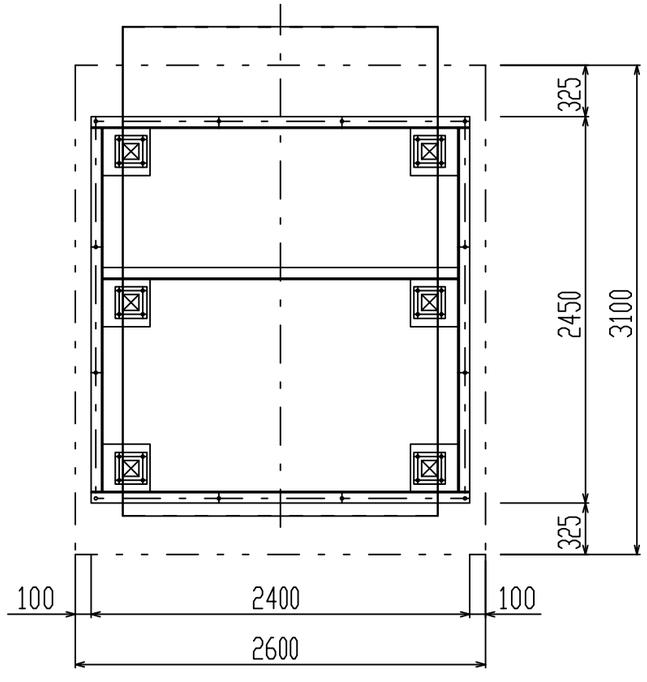

注 記

1.特記なき材質はすべてSS400とする。
2.指示なき溶接は ▽, ▽▽ とする。
3.外板切り文字と補強材は、ビス止め後パテ仕上げとする。
4.ﾀﾝﾊﾟｰは、KPF200-70 仕様

工事名	平成３１年度シンボルプロムナード公園改修工事	承 認	検 図	担 当	日 付	2019.12.16
図 名	花のモニュメント 全体図				縮 尺	1/40
					図 番	HN-001