RTA - 2CT - 85

部番	品　名	材　質
1	支　柱	A6061S－T6
2	主要横梁	同　上
3	主要横梁スリーブ	同　上
4	下段横梁	同　上
5	下段横梁スリーブ	同　上
6	クリップ ①	同　上
7	バラスターレール	A6063S－T5
8	ボトムレール	同　上
9	バラスター	同　上
10	クリップ ②	同　上
11	支柱キャップ	A5052P
12	エンドキャップ	同　上
13	ボルト・ビス類	SUS

姿　図

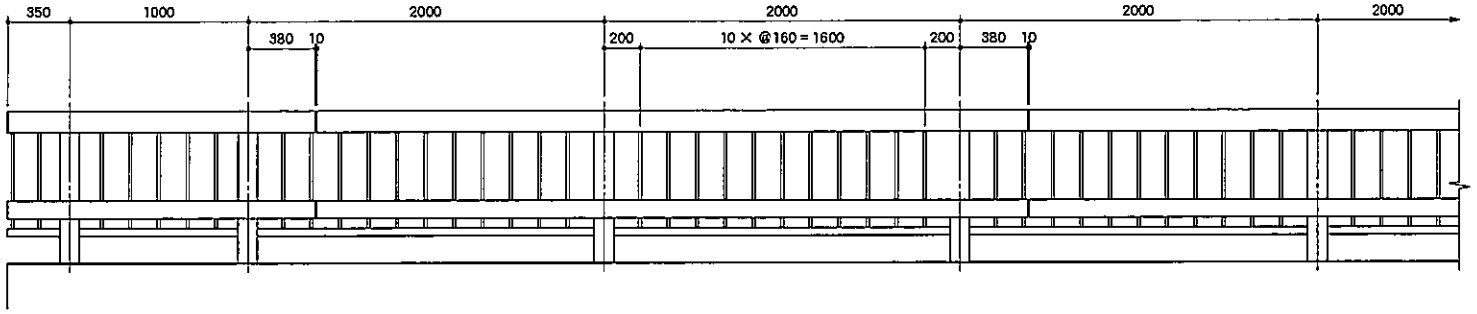

取付詳細図

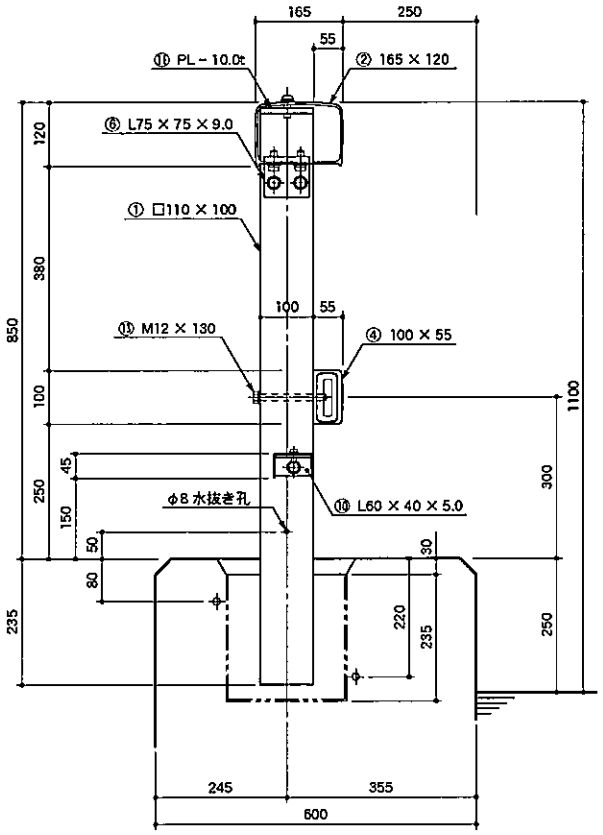

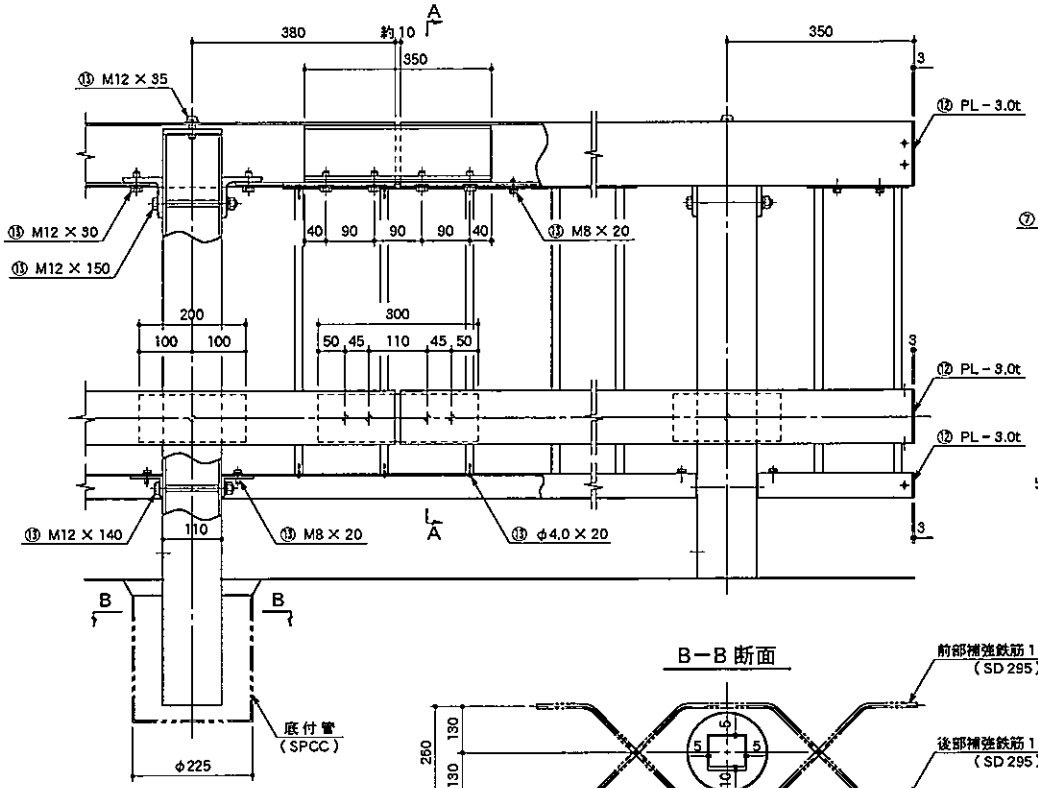

A－A 断面

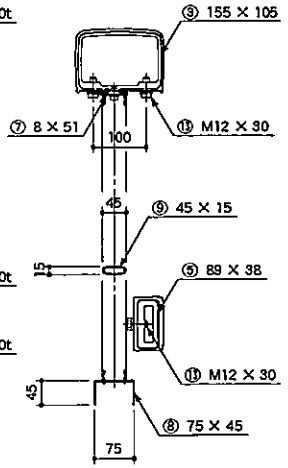
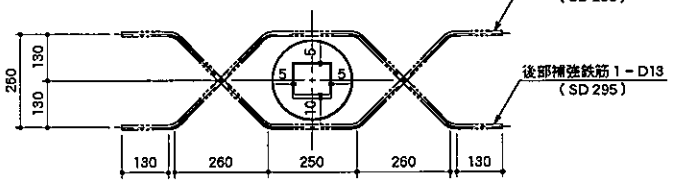
B－B 断面