EWB - P - W1600N

平　面　図

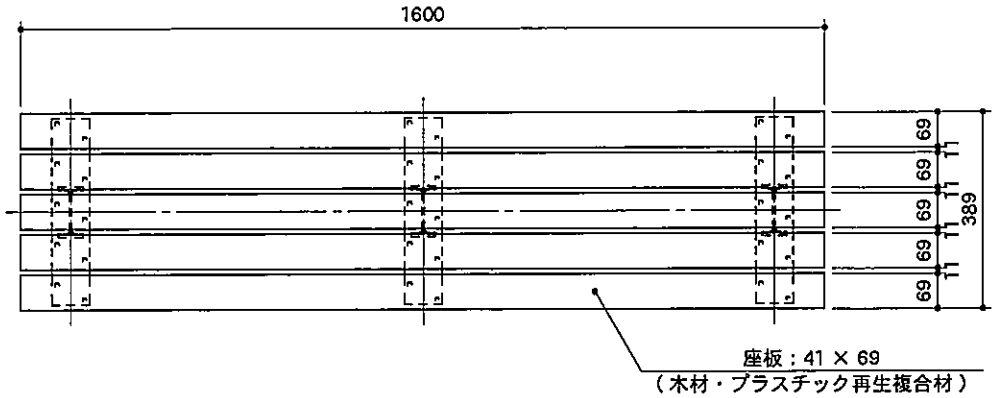

正　面　図

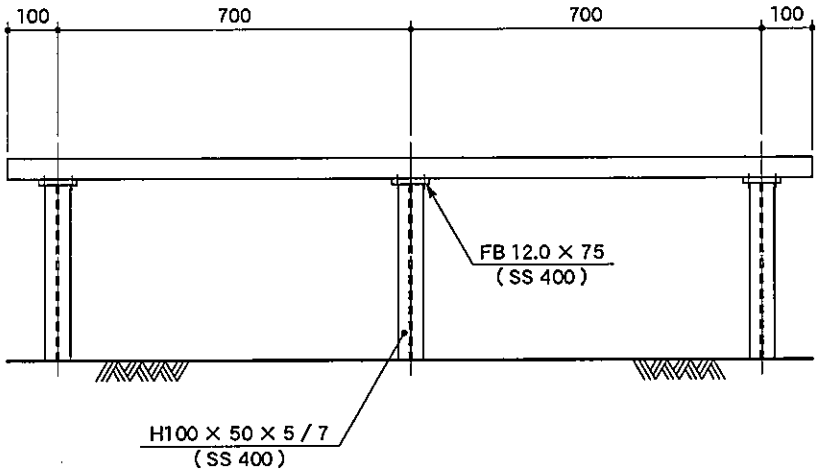
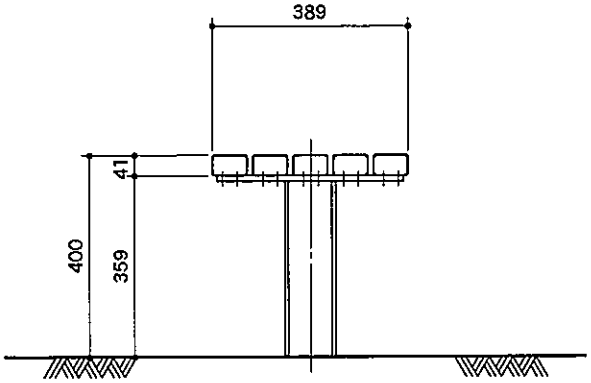
側　面　図