PG - 18 - 9 (11) ベース式

品　名	材　質
支　柱	A6061S - T6
笠　木	A6063S - T5
下　桟	同　上
バラスター	同　上
インナースリーブ	同　上
笠木レール	同　上
クリップ	A5052P
ベースボックス	AC7A - F

正　面　図

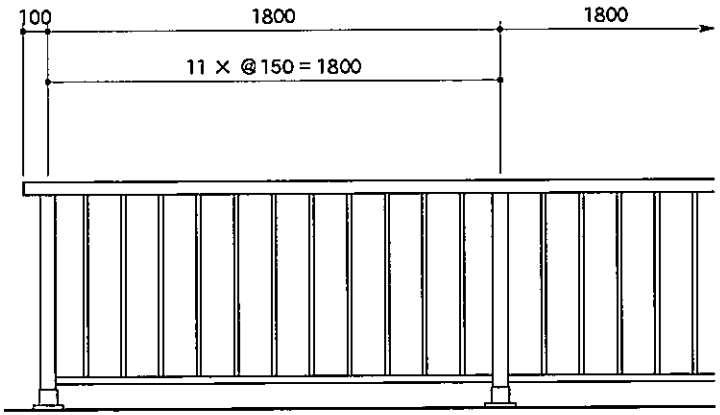

側　面　図

ベース式

PG - 18 - 9 (11) BP

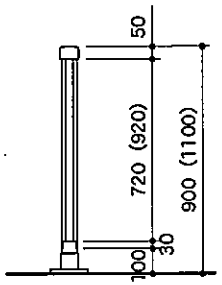

A－A断面図

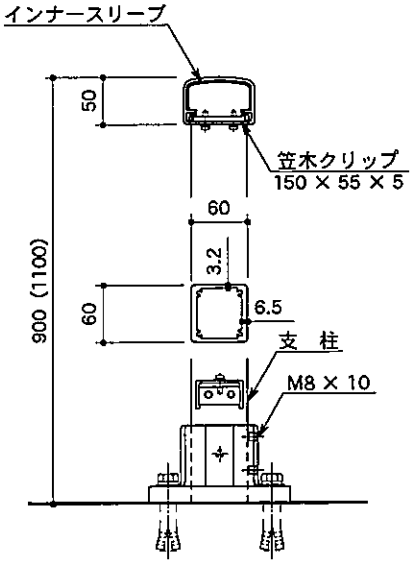

取付詳細図

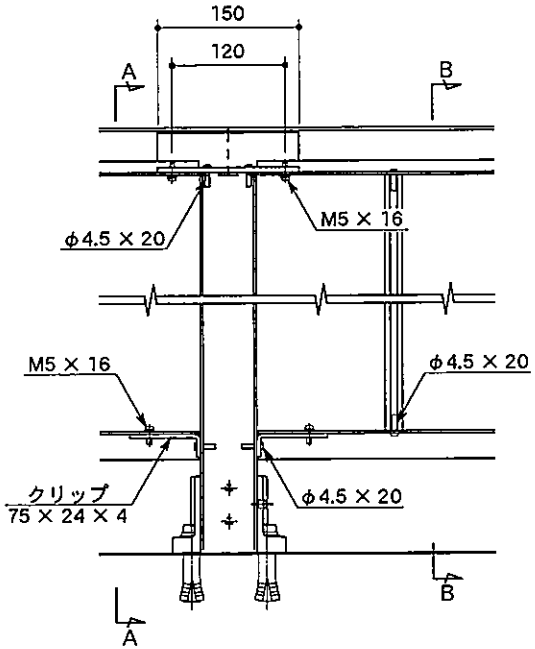

B－B断面図

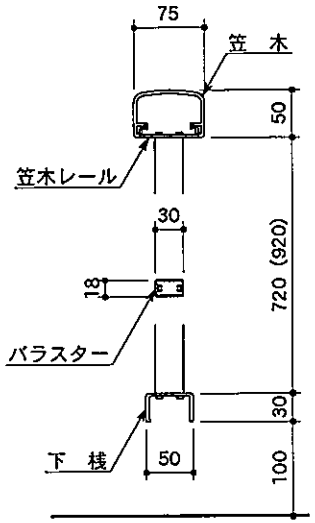
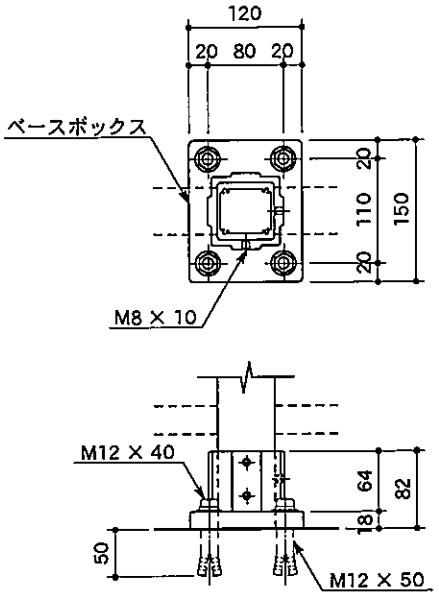
ベース部詳細図